馬達型號解說

4	IK	25	GN	-	A	M
外型尺寸	機種	輸出功率	馬達軸型式		電壓&極數	配件

外型尺寸
- 2: 60mm
- 3: 70mm
- 4: 80mm
- 5: 90mm

機種
- IK:連續運轉
- TK:轉矩馬達
- RK:簡易型煞車

* 30分鐘額定
適用於正、反轉應用

輸出功率
- 6 : 6W
- 15: 15W
- 25: 25W
- 40: 40W
- 60: 60W
- 90: 90W
- 120: 120W
- 150: 150W

馬達軸型式
- A: 圓軸
- A(K): 圓軸+鍵槽(40W以上)
- AK: 中空渦輪用
- GN: 斜齒輪40W以下
- GU: 強力型斜齒輪60W以上
- GA: 渦輪(40-90W)
- GS: 離合器煞車(40-150W)

備註:
馬達後面加R表示分離型調速馬達。

電壓&極數

4P: 標準轉速
- A0: 1Ø100V4P
- A : 1Ø110V4P
- C0 : 1Ø200V4P
- C : 1Ø220V4P
- CE : 1Ø220~240V4P (50Hz)
- S : 3Ø220V4P
- U : 3Ø380V4P
- S3: 3Ø220/380V4P

2P: 高轉速
- B : 1Ø110V2P
- D : 1Ø220V2P

配件
- F : 風扇(馬達60W以上為標準配件)
- M : 斷電煞車
- T : 接線盒(55*55)
- FF: 強制風扇

減速機型號解說

4	GN	100	K
外型尺寸	減速機機種	減速比	軸承種類

外型尺寸
- 2: 60mm
- 3: 70mm
- 4: 80mm
- 5: 90mm

減速機機種
- GN: 斜齒輪40W以下
- GU: 強力型斜齒輪60W以上
- GA : 渦輪(40-90W)

減速比
- 100 : 1/100
- 10XK: 中間減速機

軸承種類
- GN - K: 四角形+滾珠軸承
  B: 四角形+含油軸承 (型號不顯示)
- GU - K: 有耳+滾珠軸承
  KB: 四角形+滾珠軸承

組合型調速馬達型號解說

M	5	40 - 4	0	1	FF	- A(K)
型號	外型尺寸	輸出功率	馬達軸	機種	電壓	配件	其他

型號
- M : 調速馬達 (不含控制器)

外型尺寸
- 2: 60mm
- 3: 70mm
- 4: 80mm
- 5: 90mm

輸出功率
- 6 : 6W
- 15: 15W
- 25: 25W
- 40: 40W
- 60: 60W
- 90: 90W
- 120: 120W
- 150: 150W

馬達軸
- 0: 圓軸
- 4: GN型
- 5: GU型
- 6: GS型
- 7: GA型

機種
- 0: 連續運轉
- 1: RK簡易型煞車

* 30分鐘額定
適用於正、反轉應用

電壓
- 1: 1Ø110V
- 2: 1Ø220V
- 2E: 1Ø220~240V/50Hz

配件
- F: 風扇(馬達60W以上為標準配件)
- M: 斷電煞車
- FF: 強制風扇

其他
- A(K): 鍵槽(40W以上)
- AK: 中空渦輪用 (25W以上)

* RK: 30分鐘額定運轉時間。
* 如需在低溫環境下使用馬達，需另外告知本公司的服務人員。

IK 連續運轉型馬達

IK 馬達最適合用於單方向連續運轉用途

輸出功率：6W ~ 150W
電壓：單相 (須裝配電容器)、三相交流電

齒輪箱：選配。可與齒輪箱或渦輪減速機結合，
可減低轉速，提高轉矩，最高可到減速比 1 / 1800。
接線盒：選配。
風扇：40W 以下為選配，60W 以上為標準配備。

可選用符合海外安全規範 UL (美國、加拿大)、CE (歐洲)認證之產品。
多被安裝於自動化機械、包裝機器、食品機械、輸送帶、製藥機器等設備，應用範圍廣泛。

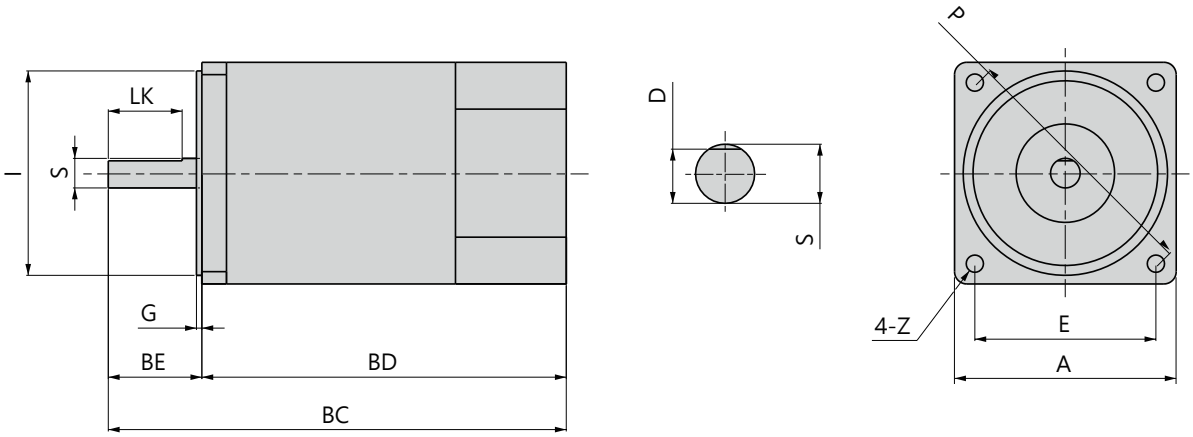

尺寸表 (mm)

型號	功率 (W)	A	BC	BD	BE	I	G	P	Z	E	馬達軸端 LK	馬達軸端 S	馬達軸端 D	重量 (KG)
2	6W	60	100	76	24	54	2.2	70	5	49.5	18	6	5.2	0.8
3	15W	70	112	80	32	64	2.2	82	6	58	25	6	5.2	1.1
4	25W	80	118	86	32	73	2.2	94	7	66.5	25	8	7	1.5
	40W	90	142	106	36	83	2.2	104	7	73.6	30	10	9	2.4
	60W	90	161	125	36	83	2.2	104	7	73.6	30	12	11	2.5
5	90W	90	184	148	36	83	2.2	104	7	73.6	30	12	11	3.3
	120W	90	184	148	36	83	2.2	104	7	73.6	30	12	11	3.3
	150W	90	184	148	36	83	2.2	104	7	73.6	30	12	11	3.3

www.at-reducers.com
亞鈦電機有限公司
TEL: 04-2239-8158 FAX: 04-2239-8108 E-mail : xn610@yahoo.com.tw
台中市北屯區環中東路一段982之21號

微型齒輪箱、減速機

齒輪箱又稱為微型減速機，內部有多段齒輪設計的齒輪箱再連接馬達後，可減低輸出轉速或提高轉矩。體積小、齒輪經特殊設計與加工，強度高且使用壽命長，具有低噪音、不漏油的特性，不須更換油，可直接與馬達連接。

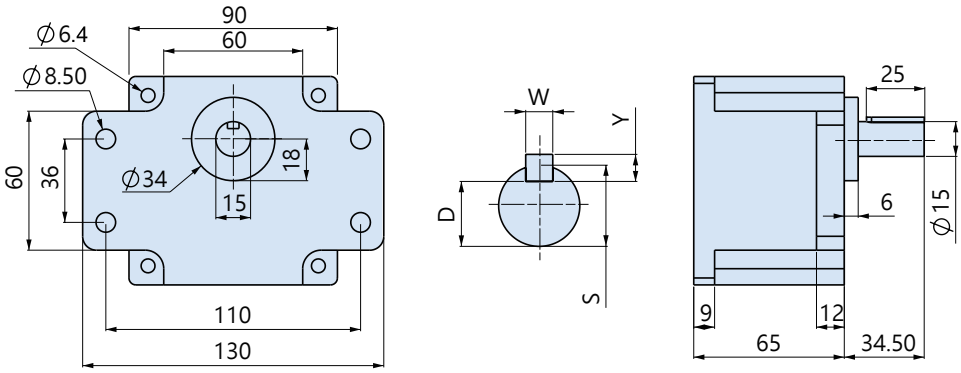

有耳 (GU專用)

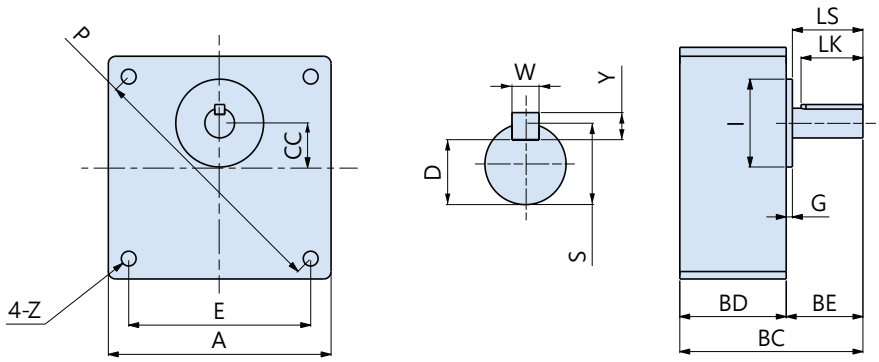

四角型 (GN, GU選用)

型號	功率 (W)	減速比	A	BC	BD	BE	CC	I	G	P	Z	E	輸出軸端 LS	S	D	W x Y x LK	重量 (KG)
2	6W (GN)	3~18	60	64	32	32	10	18	4.5	70	4.4	49.5	27.5	8	7	--	0.34
		20~180		74	42												0.39
3	15W (GN)	3~18	70	64	32	32	15	30	3	82	5.5	58	30	10	7.5	4x4x25	0.52
		20~180		74	42												0.58
4	25W (GN)	3~18	80	68	36	32	15	34	2.5	94	5.5	66.5	29.5	10	7.5	4x4x25	0.66
		20~180		82	50												0.81
5	40W (GN)	3~18	90	74	43	32	18	34	2.5	104	6.4	73.6	28.5	12	9.5	4x4x25	1.2
		20~180		90	59												1.4
	60W (GN)	3~18	90	74	43	32	18	34	2.5	104	6.4	73.6	28.5	12	9.5	4x4x25	1.2
		20~180		90	59												1.4
	60W (GU)	3~18	90	101	65	36	18	34	6	104	6.4	73.6	30	15	12	5x5x25	1.2
		20~180															1.4
	90W (GU)	3~18	90	101	65	36	18	34	6	104	6.4	73.6	30	15	12	5x5x25	1.2
		20~180															1.4
	120W (GU)	3~18	90	101	65	36	18	34	6	104	6.4	73.6	30	15	12	5x5x25	1.2
		20~180															1.4
	150W (GU)	3~18	90	101	65	36	18	34	6	104	6.4	73.6	30	15	12	5x5x25	1.2
		20~180															1.4

尺寸表 (mm)

微型減速機馬達

型號	功率 (W)	減速比	A	BC	BE	BD	BF	CC	I	G	P	Z	E	輸出軸端			
														LS	S	D	W×Y×LK
GN 一般型齒輪箱																	
2	6W (GN)	3~18	60	108	32	76	32	10	18	4.5	70	4.4	49.5	27.5	8	7	-
		20~180		118	42												
3	15W (GN)	3~18	70	112	32	80	32	15	30	3	82	5.5	58	29	10	7.5	4×4×25
		20~180		122	42												
4	25W (GN)	3~18	80	122	36	86	32	15	34	2.5	94	5.5	66.5	29.5	10	7.5	4×4×25
		20~180		136	50												
5	40W (GN)	3~18	90	149	43	106	32	18	34	2.5	104	6.4	73.6	29.5	12	9.5	4×4×25
		20~180		165	59												
	60W (GN)	3~18	90	168	43	125	32	18	34	2.5	104	6.4	73.6	29.5	12	9.5	4×4×25
		20~180		184	59												
GU 強力型齒輪箱																	
5	60W (GU)		90	190	65	125	36	18	34	6	104	6.4	73.6	30	15	12	5×5×25
	90W (GU)		90	213	65	148	36	18	34	6	104	6.4	73.6	30	15	12	5×5×25
	120W (GU)		90	213	65	148	36	18	34	6	104	6.4	73.6	30	15	12	5×5×25
	150W (GU)		90	213	65	148	36	18	34	6	104	6.4	73.6	30	15	12	5×5×25

微型減速機馬達

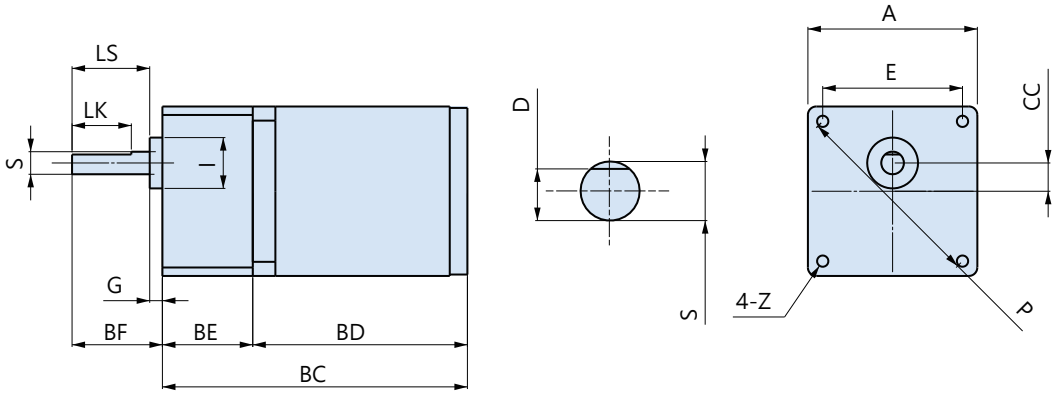

6W

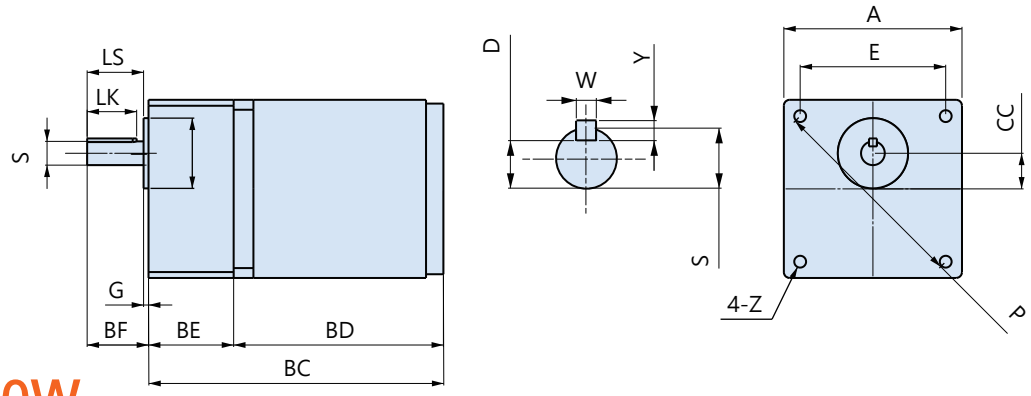

15W ~ 40W

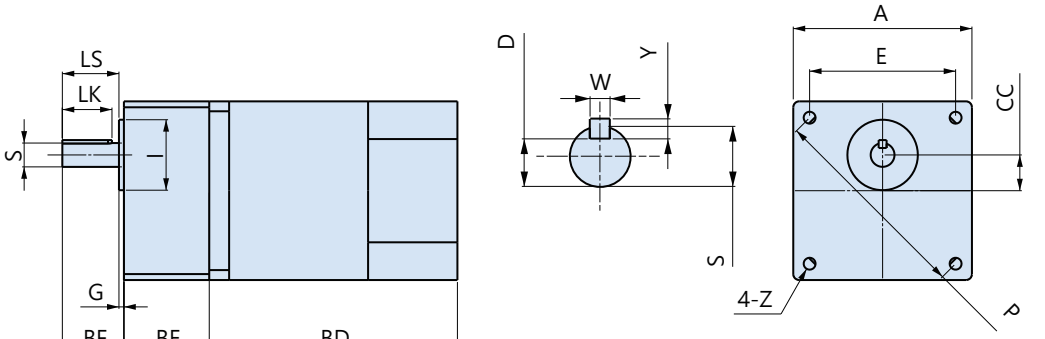

60W(GN)

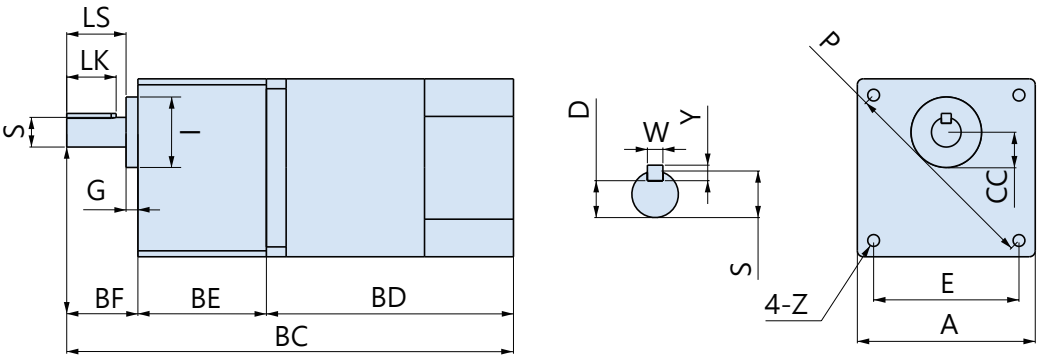

60W(GU)-150W

中間減速機

2GN10X / 3GN10X / 4GN10X / 5GN10X / 5GU10X

基座尺寸：60 / 70 / 80 / 90mm
減速比：1/10、可搭配馬達 6W ~ 150W。

1:10

若單一減速機無法得到所需的減速比，可加裝一個或多個減速機來獲得更大的減速比。

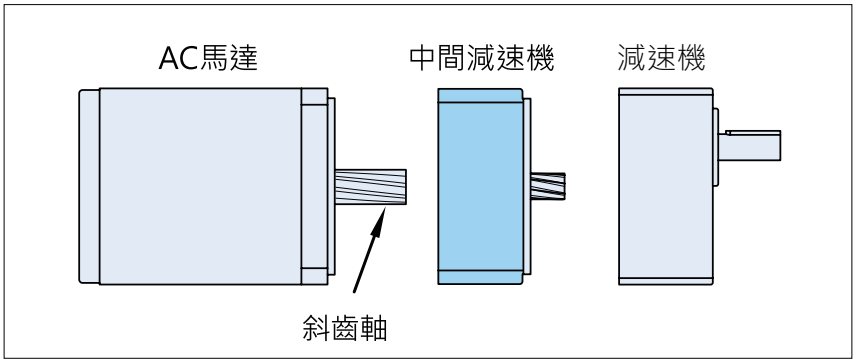

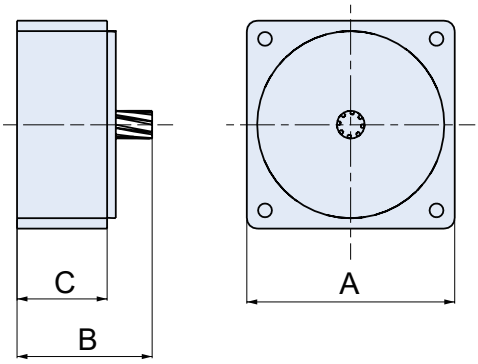

規格表

項目	規格
減速比	1 : 10
安裝尺寸	型號 2、3、4、5

尺寸表 (mm)

型號	功率 (W)	A	B	C
2	6W	60	39	26
3	15W	70	39	26
4	25W	80	39	26
5	GN 40W~60W	90	59	40
	GU 60W~150W	90	59	40

RK 型可逆馬達 (簡易型煞車)

RK型可逆馬達因馬達斷電後，完全停止所需時間比較短，故適用於正反轉應用。(額定30分鐘)

輸出功率：6W ~ 150W
電壓：單相 (須裝配電容器)、三相交流電源

齒輪箱：選配。可與齒輪箱或渦輪減速機結合，可減低轉速，提高轉矩，最高可到減速比 1/1800。
接線盒：選配。
風扇：40W 以下為選配，60W 以上為標準配備。

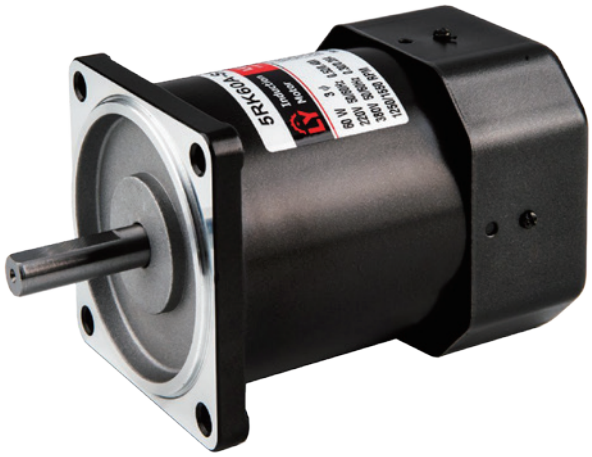

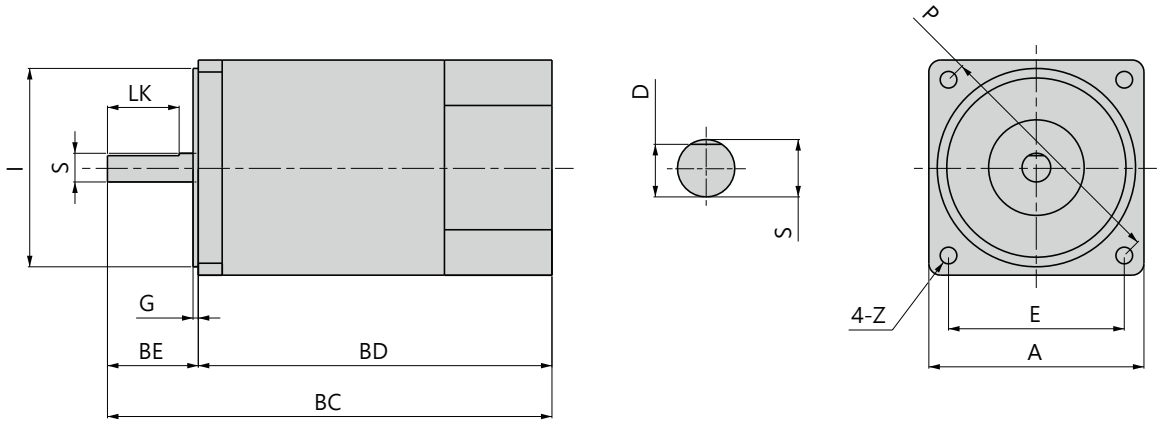

尺寸表 (mm)

型號	功率 (W)	A	BC	BD	BE	I	G	P	Z	E	馬達軸端 LK	馬達軸端 S	馬達軸端 D	重量 (KG)
2	6W	60	100	76	24	54	2.2	70	5	49.5	18	6	5.2	0.8
3	15W	70	112	80	32	64	2.2	82	6	58	25	6	5.2	1.1
4	25W	80	118	86	32	73	2.2	94	7	66.5	25	8	7	1.5
	40W	90	142	106	36	83	2.2	104	7	73.6	30	10	9	2.4
	60W	90	161	125	36	83	2.2	104	7	73.6	30	12	11	2.5
5	90W	90	184	148	36	83	2.2	104	7	73.6	30	12	11	3.3
	120W	90	184	148	36	83	2.2	104	7	73.6	30	12	11	3.3
	150W	90	184	148	36	83	2.2	104	7	73.6	30	12	11	3.3

* RK: 30 分鐘額定運轉時間。

斷電煞車馬達

具定位保持功能，馬達在斷電時會瞬間停止，並具有負載保持力。
適用於垂直升降或立即停止之機構。

剎車使用頻率：15次/分 (正常使用狀態)。
可對應世界各國單相或三相交流電源。
體積小、外殼烤漆處理。

輸出功率：6W ~ 150W。
電壓：單相 (須裝配電容器)、三相交流電
馬達有裝置無激磁作動型電磁剎車。

齒輪箱：選配。可與齒輪箱或渦輪減速機結合，可減低轉速，提高轉矩，最高可到減速比 1/1800。
接線盒：選配。風扇：40W 為選配，60W 以上為標準配備。
可選用符合海外安全規範 UL(美國、加拿大)、CE(歐洲)認證之產品。

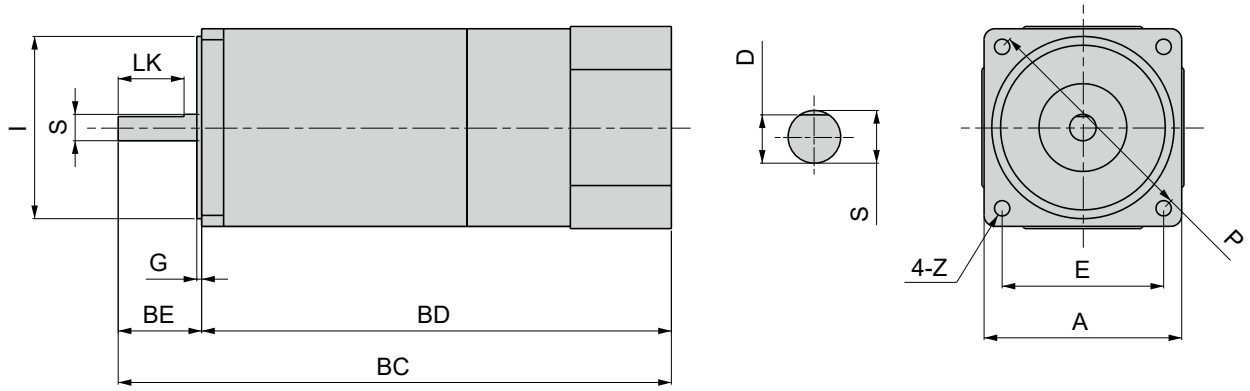

尺寸表 (mm)

型號	功率 (W)	A	BC	BD	BE	I	G	P	Z	E	馬達軸端 LK	馬達軸端 S	馬達軸端 D	重量 (KG)
2	6W	60	152.5	128.5	24	54	2.2	70	5	49.5	18	6	5.2	1
3	15W	70	164.2	132.2	32	64	2.2	82	6	58	25	6	5.2	1.5
4	25W	80	169.2	137.2	32	73	2.2	94	7	66.5	25	8	7	2
5	40W	90	198.5	162.5	36	83	2.2	104	7	73.6	30	10	9	3
	60W	90	224.5	188.5	36	83	2.2	104	7	73.6	30	12	11	3.3
	90W	90	249.9	213.9	36	83	2.2	104	7	73.6	30	12	11	4
	120W	90	249.9	213.9	36	83	2.2	104	7	73.6	30	12	11	4
	150W	90	249.9	213.9	36	83	2.2	104	7	73.6	30	12	11	4

* RK: 30 分鐘額定運轉時間。

離合器煞車馬達

定位精準，適合高頻率啟動/ 停止機構。

剎車使用頻率：30次/分 (正常使用狀態)。
可對應世界各國單相或三相交流電源。
體積小、外殼烤漆處理。

輸出功率：40W ~ 150W
電壓：單相 (須裝配電容器)、
三相交流電馬達須搭配離合器剎車。

齒輪箱：選配。可與齒輪箱或渦輪減速機結合，可減低轉速，提高轉矩，最高可到減速比 1/1800。
接線盒：選配。風扇：40W 為選配，60W 以上為標準配備。
可選用符合海外安全規範 UL(美國、加拿大)、CE(歐洲)認證之產品。

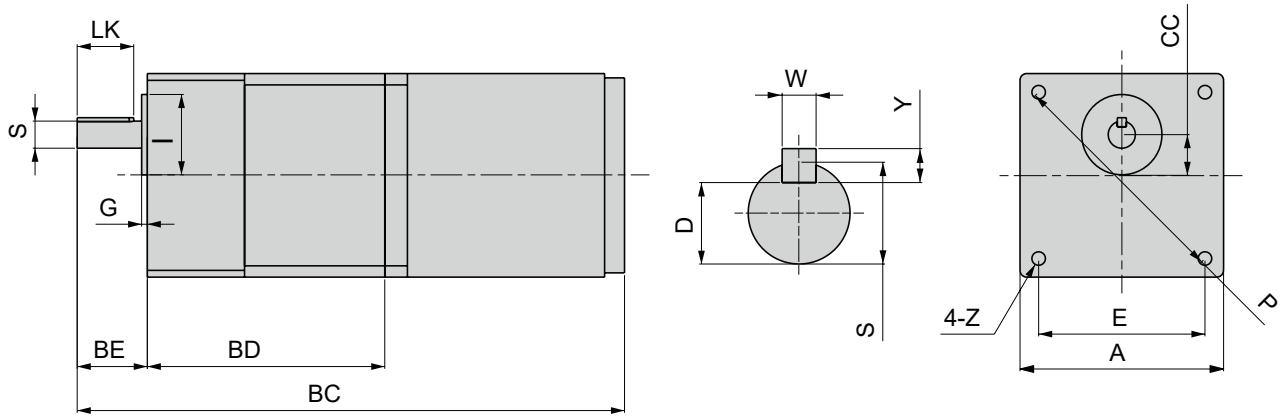

尺寸表 (mm)

型號	功率 (W)		A	BC	BD	BE	I	G	P	Z	E	CC	輸出軸端 S	輸出軸端 D	輸出軸端 W x Y x LK	重量 (KG)
5	40W (GN)	3~18R	90	243	105	32	34	2.2	104	6.4	73.6	18	12	9.5	4x4x25	5.52
		20~180R	90	259	121	32	34	2.2	104	6.4	73.6	18	12	9.5	4x4x25	5.54
	60W (GN)	3~18R	90	262	105	32	34	2.2	104	6.4	73.6	18	12	9.5	4x4x25	5.52
		20~180R	90	278	121	32	34	2.2	104	6.4	73.6	18	12	9.5	4x4x25	5.54
	60W(GU)		90	284	127	36	34	6	104	6.4	73.6	18	15	12	5x5x25	5.54
	90W(GU)		90	312	127	36	34	6	104	6.4	73.6	18	15	12	5x5x25	6.39
	120W(GU)		90	312	127	36	34	6	104	6.4	73.6	18	15	12	5x5x25	6.39
	150W(GU)		90	312	127	36	34	6	104	6.4	73.6	18	15	12	5x5x25	6.39

* RK: 30分鐘額定運轉時間。

馬達附端子盒

接線端子盒符合歐洲安全規範

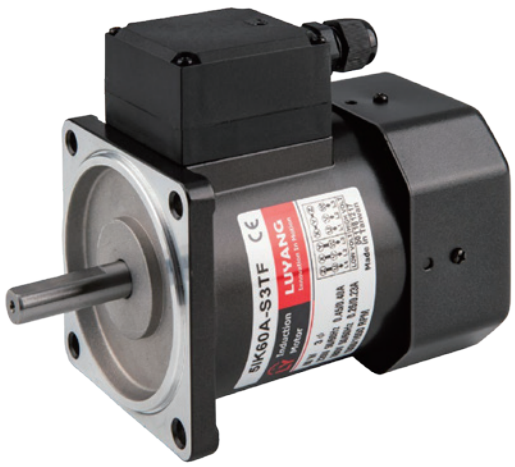

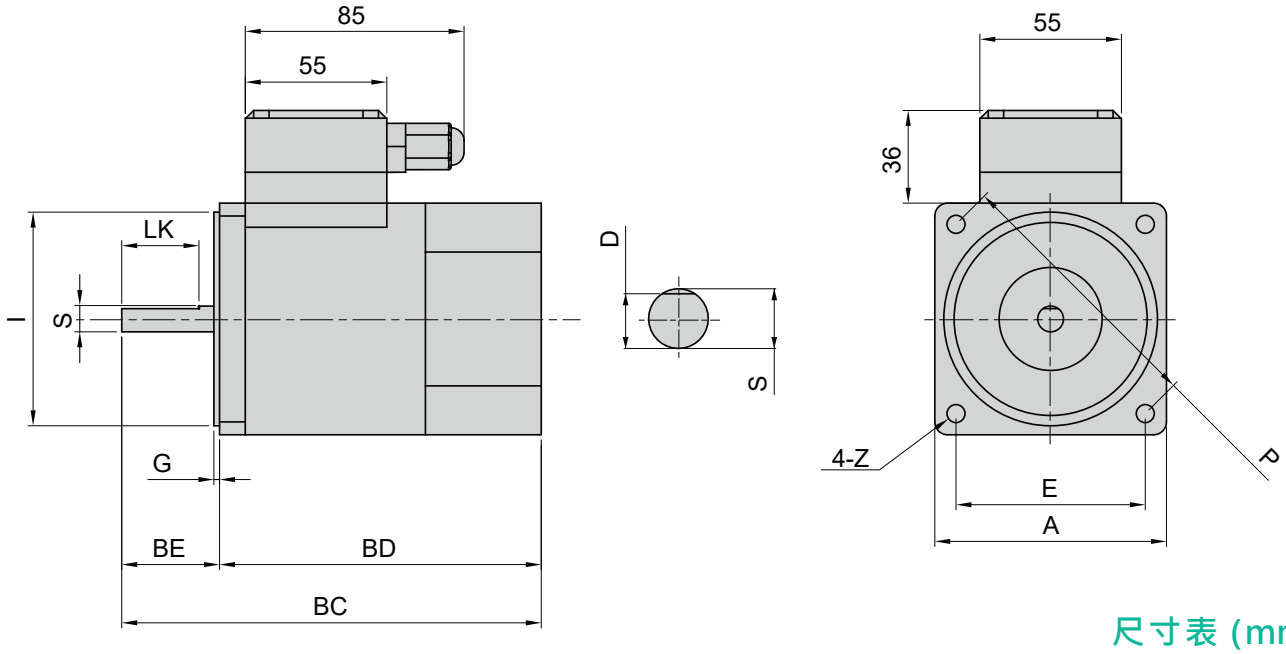

尺寸表 (mm)

型號	功率 (W)	A	BC	BD	BE	I	G	P	Z	E	馬達軸端 LK	馬達軸端 S	馬達軸端 D	重量 (KG)
2	6W	60	100	76	24	54	2.2	70	5	49.5	18	6	5.2	1.02
3	15W	70	112	80	32	64	2.2	82	6	58	25	6	5.2	1.38
4	25W	80	118	86	32	73	2.2	94	7	66.5	25	8	7	1.6
5	40W	90	142	106	36	83	2.2	104	7	73.6	30	10	9	2.78
	60W	90	161	125	36	83	2.2	104	7	73.6	30	12	11	2.78
	90W	90	184	148	36	83	2.2	104	7	73.6	30	12	11	3.65
	120W	90	184	148	36	83	2.2	104	7	73.6	30	12	11	3.65
	150W	90	184	148	36	83	2.2	104	7	73.6	30	12	11	3.65

* RK: 30 分鐘額定運轉時間。

渦輪馬達

渦輪馬達是為搭配渦輪齒輪箱使用的馬達，透過連接側邊左出力軸/右出力軸式之齒輪箱，可縮短機械結構的長度，幫助節省空間設計。適用須降低轉速、提高扭力但空間有限的裝置。

L D R

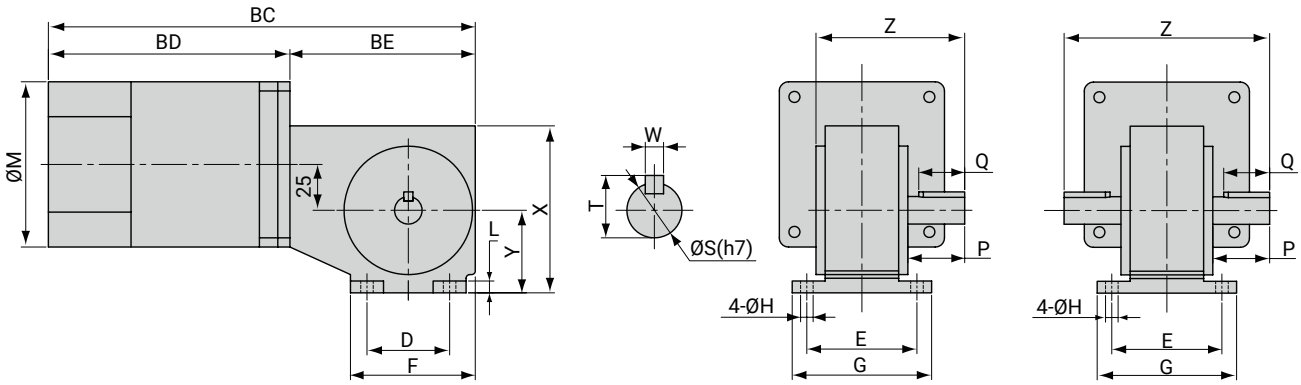

尺寸表 (mm)

功率 (W)	BC	BD	BE	D	E	F	G	H	L	M	X	Y	出力軸方向 Z L	出力軸方向 Z R	出力軸方向 Z D	輸出軸端 P	輸出軸端 Q	輸出軸端 W	輸出軸端 S	輸出軸端 T
40W	214	113	101	45	60	68	76	6.8	6.5	90	91	45	81	81	112	31	25	5	15	17
60W	233	132	101	45	60	68	76	6.8	6.5	90	91	45	81	81	112	31	25	5	15	17
90W	256	155	101	45	60	68	76	6.8	6.5	90	91	45	81	81	112	31	25	5	15	17

規格表

減速比	5、10、15、20、30、40、50、60 共 8 種 (90W 30 比以上僅適用於短時間輕荷重)
保持力	減速比 25 以上 : 50Kgcm
容許懸吊負荷	由出力軸算入 10mm 之位置，40W、60W 機型 : 40Kg
容許推進負荷	40、60、90 機型 : 15Kg (但不能加入軸方向，如將平行鍵打入之衝擊力)
使用環境	環境溫度 : 0°C~+40°C　環境濕度 : 85% 以下 (不結霧狀態)
輸出軸方向	R: 右出力軸；L: 左出力軸；D: 雙出力軸

* RK: 30 分鐘額定運轉時間。

調速馬達

速度調整馬達可調整輸出轉速，屬於無段變速類型。調速馬達直接連接單相電源後，搭配速度控制器即可進行速度控制，操作簡單且容易安裝。適用於單相馬達的速度調整。

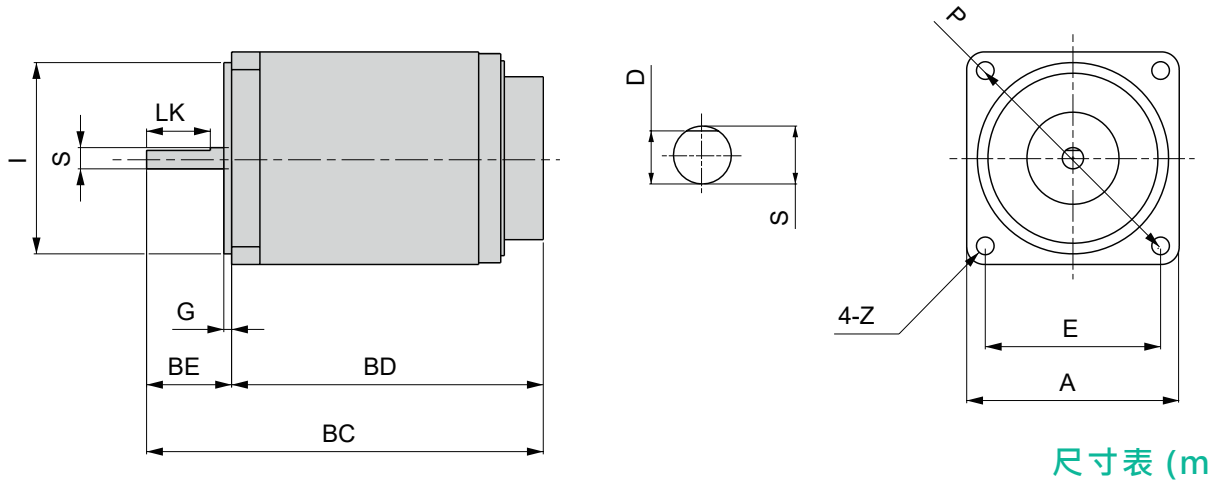

尺寸表 (mm)

型號	功率 (W)	A	BC	BD	BE	I	G	P	Z	E	馬達軸端			重量 (KG)
											LK	S	D	
2	6W	60	112	88	24	54	2.2	70	5	49.5	18	6	5.2	0.9
3	15W	70	124	92	32	64	2.2	82	6	58	25	6	5.2	1.6
4	25W	80	130	98	32	73	2.2	94	7	66.5	25	8	7	2.5
5	40W	90	154	118	36	83	2.2	104	7	73.6	30	10	9	2.6
	60W	90	173	137	36	83	2.2	104	7	73.6	30	12	11	3.4
	90W	90	198	162	36	83	2.2	104	7	73.6	30	12	11	3.4
	120W	90	198	162	36	83	2.2	104	7	73.6	30	12	11	3.4
	150W	90	198	162	36	83	2.2	104	7	73.6	30	12	11	3.4

無段變速系統，適用於單相馬達作速度控制
速度控制範圍:
90-1350 rpm/min (50Hz)
90-1600 rpm/min (60Hz)
註1: 速度控制範圍為無負載狀態時數值。
註2: 三相馬達作速度控制時需用變頻器。

組合型轉矩馬達

1 馬達的設計是拘束狀態或近似拘束狀態的低速運轉。如需壓住物品等之靜止扭力或通常處於高速運轉而於工作結束時方成為拘束狀態下，此類情況較適用。

使用於拘束運轉時，其出力扭力會變得非常的大，請勿超越齒輪所容許的回轉扭力。另外，絕對不要碰撞停止之情形。如強力碰撞停止其衝擊力將會有撞壞減速機齒輪之虞。

2 適用於捲取作業：持續性且一定速度的物品，以一定張力捲取，捲取軸輪外徑變成2倍時，回轉扭力需為2倍且速度減半。

T	5	40	-	5	0	1	FF
型號	外型尺寸	功率		馬達軸型式	機種	電壓	配件
T: 轉矩馬達	2: 60mm 3: 70mm 4: 80mm 5: 90mm	203: 3W 306: 6W 410: 10W 520: 20W 540: 40W		0: 圓軸 4: GN 5: GU	0: 感應式	1: 1Ø110V 2: 1Ø220V	FF: 強制風扇 F: 風扇

電壓：110/60V → 入力電壓固定為 110V 使用 VR 調節110V時，5分鐘額定 調節 60V 以下時，可連續使用。

電壓：220/110V → 入力電壓固定為 220V 使用 VR 調節220V時，5分鐘額定 調節 110V 以下時，可連續使用。

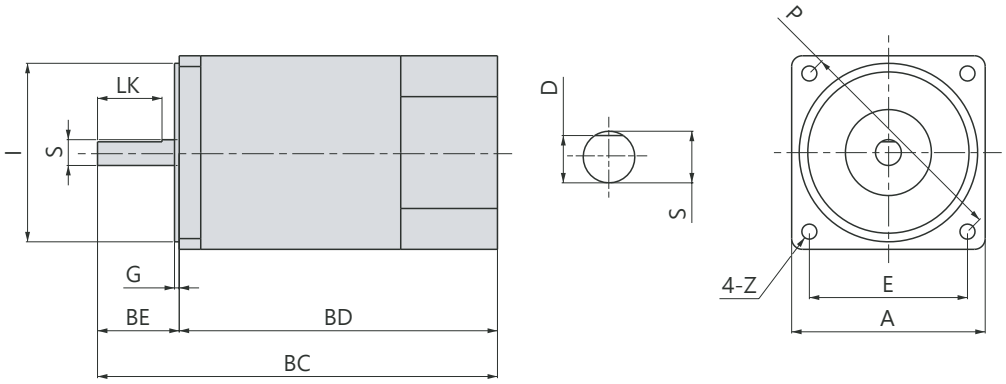

型號	A	BC	BD	BE	I	G	P	Z	E	馬達軸端 LK	馬達軸端 S	馬達軸端 D	重量 (KG)
T203 - □□□	60	100	76	24	54	2.5	70	5	49.5	18	6	5.2	0.96
T306 - □□□	70	112	80	32	64	2.5	82	6	58	25	6	5.2	1.32
T410 - □□□	80	118	86	32	73	2.5	94	7	66.5	25	8	7	1.54
T520 - □□□	90	142	106	36	83	3	104	7	73.6	30	10	9	2.72
T540 - □□□	90	184	172	36	83	3	104	7	73.6	30	12	11	3.59

www.at-reducers.com
亞鈦電機有限公司
TEL: 04-2239-8158 FAX: 04-2239-8108 E-mail : xn610@yahoo.com.tw
台中市北屯區環中東路一段982之21號

組合型轉矩馬達

型號	額定時間	功率 (W)	電壓 (V)	頻率 (Hz)	額定轉速 (rpm)	啟動轉矩 (Kg-cm)	額定轉矩 (Kg.cm)	額定電流 (A)	電容量 (μf)
T203 - 001	5分/連續運轉	3/1	110/60	50	750	0.7/0.25	0.39/0.13	0.49/0.3	7
T203 - 401		3.5/1.2	110/60	60	900	0.7/0.25	0.38/0.13	0.49/0.3	7
T306 - 001	5分/連續運轉	6/2.5	110/60	50	750	1.4/0.55	0.78/0.32	0.72/0.48	10
T306 - 401		7.5/2.7	110/60	60	900	1.4/0.45	0.82/0.29	0.72/0.48	8
T410 - 001	5分/連續運轉	10/3.5	110/60	50	750	2.2/0.75	1.3/0.46	0.91/0.55	12
T410 - 401		12/3.5	110/60	60	900	2.1/0.7	1.3/0.38	0.91/0.55	8
T520 - 001	5分/連續運轉	20/6	110/60	50	750	3.5/1.1	2.6/0.78	1.22/0.76	15
T520 - 401		20/6	110/60	60	900	3.0/1.0	2.2/0.65	1.22/0.76	12
T540 - 001FF	5分/連續運轉	40/14	110/60	50	750	7.6/3.2	5.2/1.85	1.7/1	40
T540 - 501FF		40/14	100/60	60	900	6.3/2.3	4.4/1.55	1.7/1	25
T203 - 002	5分/連續運轉	3/1	220/110	50	750	0.7/0.25	0.39/0.13	0.23/0.15	1.5
T201 - 402		3.5/1.2	220/110	60	900	0.7/0.25	0.38/0.13	0.25/0.16	1.5
T306 - 002	5分/連續運轉	6/2.5	220/110	50	750	1.4/0.55	0.78/0.32	0.4/0.22	2
T306 - 402		7.5/2.7	220/110	60	900	1.4/0.45	0.82/0.29	0.4/0.25	2
T410 - 002	5分/連續運轉	10/3.5	220/110	50	750	2.2/0.75	1.3/0.46	0.47/0.27	2
T410 - 402		12/3.5	220/110	60	900	2.1/0.7	1.3/0.38	0.51/0.31	2
T520 - 002	5分/連續運轉	20/6	220/110	50	750	3.5/1.1	2.6/0.78	0.74/0.4	3
T520 - 402		20/6	220/110	60	900	3.0/1.0	2.2/0.65	0.72/0.39	3
T540 - 002FF	5分/連續運轉	40/14	220/110	50	750	7.6/3.2	5.2/1.85	1.1/0.6	8
T540 - 502FF		40/14	220/110	60	900	6.3/2.3	4.4/1.55	1.08/0.55	8

輸出功率：3W ~ 40W
電壓：單相(須裝配電容器)
* 連續使用電壓為 60V。
60V 以上短時間額定，110V 5分鐘額定時間。

齒輪箱：選配。
可與齒輪箱或渦輪減速機結合，
可減低轉速，提高轉矩，最高可到減速比 1/1800。
風扇：40W 為標準配備。